KING ALARM WECKER

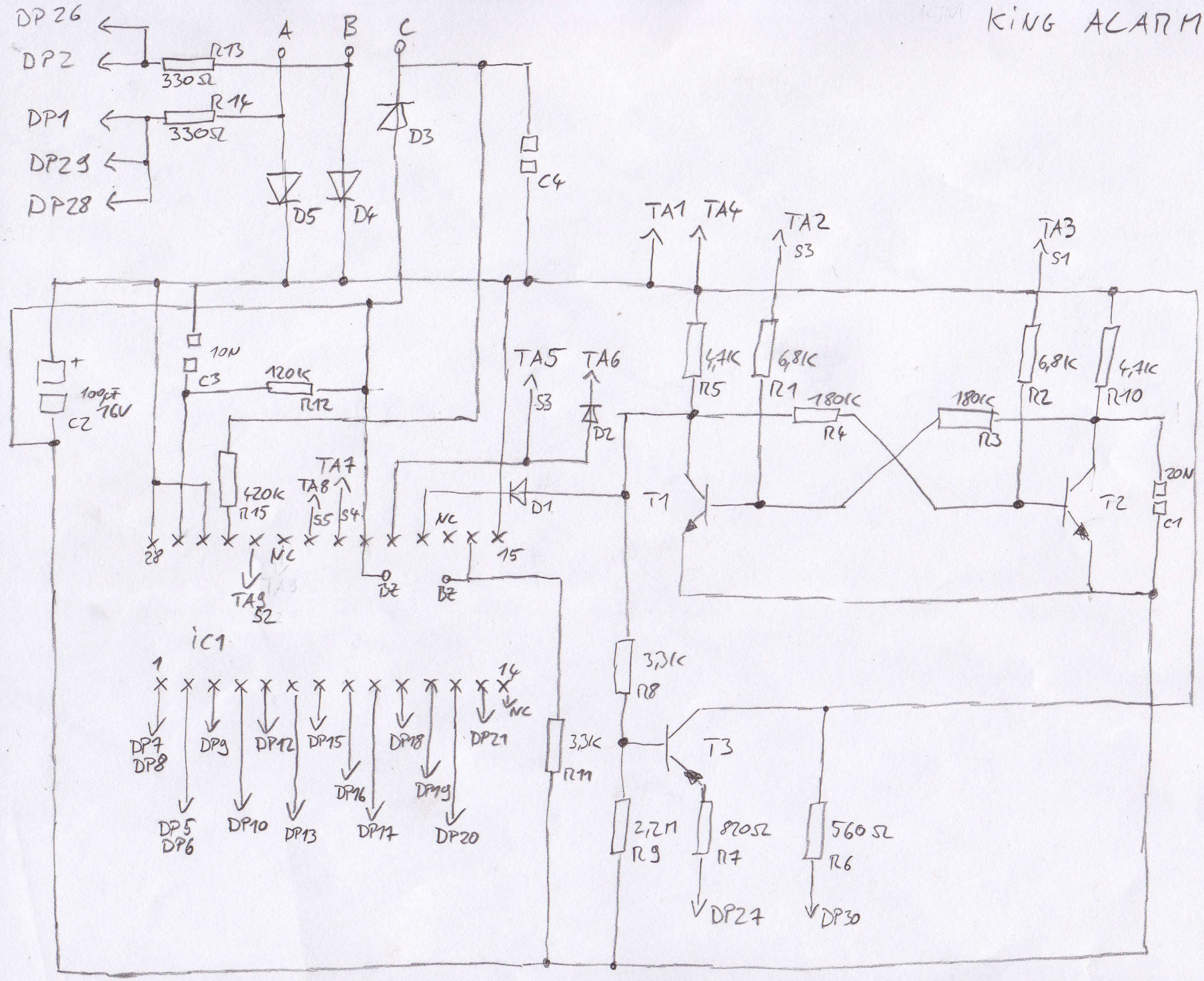

TOBI 2023